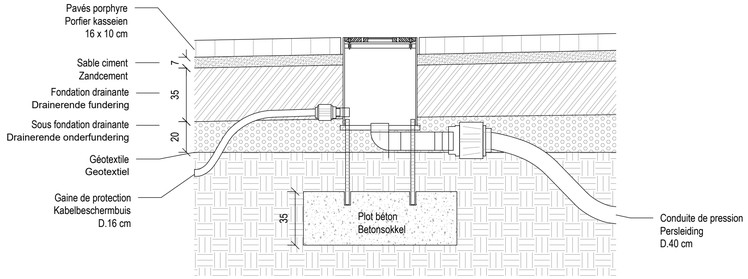

DETAIL 4 - BUSE FONTAINE
DETAIL 4 - LEIDING FONTEIN
ECHELLE - SCHAAL: 1/20

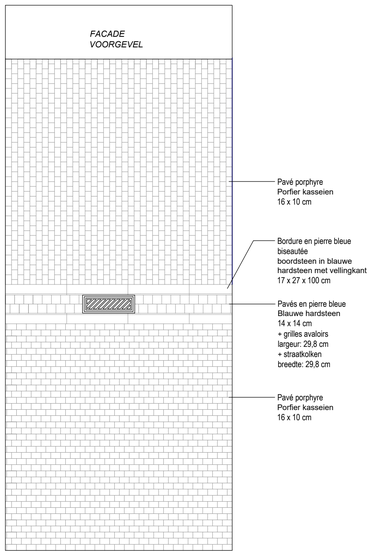

DETAIL 1 - PRINCIPE CALEPINAGE & FIL D' EAU
DETAIL 1 - PRINCIPE LEGVERBAND EN WATERLIJN
ECHELLE - SCHAAL: 1/50

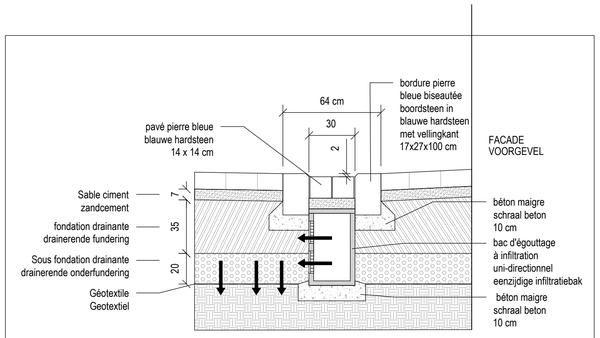

DETAIL 1 B - COUPE TRANSVERSALE
FIL D'EAU & FONDATIONS DRAINANTES
DETAIL 1 B - DWARSPROFIEL
MOLGOOT & DRAINERENDE FUNDERING
ECHELLE - SCHAAL: 1/20

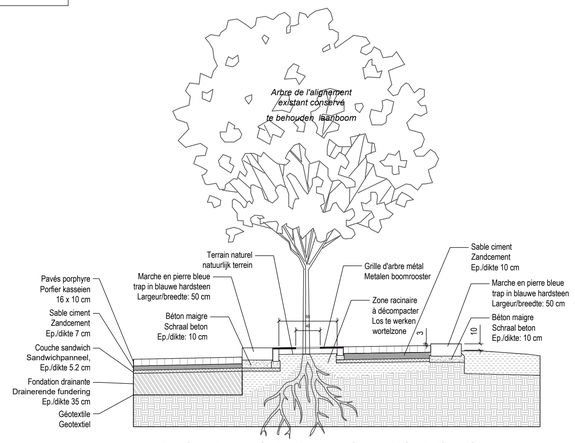

DETAIL 2 - EMMARCHEMENT FACADE NORD-OUEST :
& ARBRES EXISTANTS
DETAIL 2 - TRAPCONSCTRUCTIE AAN NOORDWESTELIJKE
GEVEL & BEWAARDE BOOM
ECHELLE - SCHAAL: 1/50

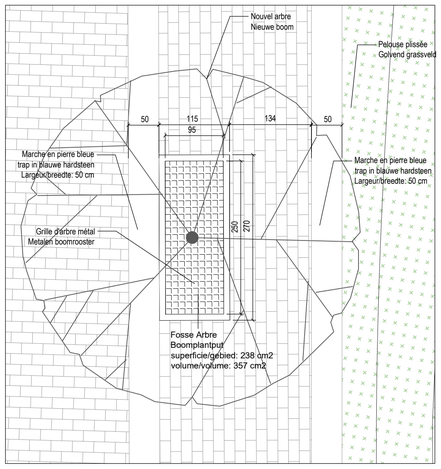

DETAIL 3 - EMMARCHEMENT FACADE NORD-OUEST :
& FOSSE ARBRES
DETAIL 3 - TRAPCONSCTRUCTIE AAN NOORDWESTELIJKE
GEVEL & BOOMPLANTPUT
ECHELLE - SCHAAL: 1/50

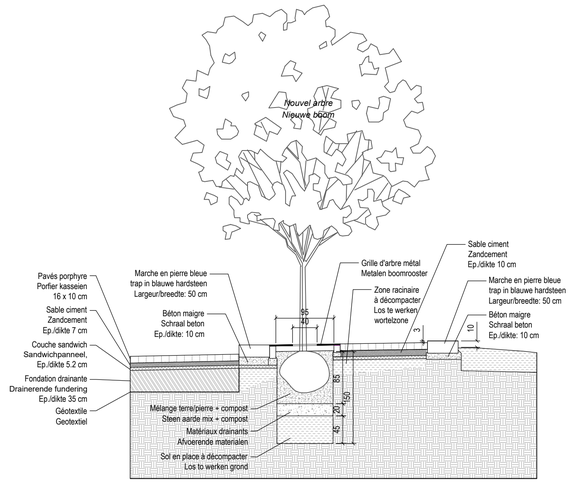

DETAIL 3 - EMMARCHEMENT FACADE NORD-OUEST :
& FOSSE ARBRES
DETAIL 3 - TRAPCONSCTRUCTIE AAN NOORDWESTELIJKE
GEVEL & BOOMPLANTPUT
ECHELLE - SCHAAL: 1/50

Commune D'Ixelles Département Opérationnel Gestion de l'espace public	Gemeente Elsene Operationeel Departement Beheer van het Openbaar Domein
Permis d'urbanisme Réaménagement de la Place du Châtelain	Omgevingsvergunning Heraanleg Kasteleinplein

De Gemeentesecretaris, La secrétaire communale,

Par le Collège :
Vanwege het College :

De Burgemeester,
Bij opdracht
Schepen van Openbare werken

Le Bourmestre,
Par délégation,
Echevin des Travaux publics

Patricia van der Lijn.

Yannick PIQUET

441#02 - DETAILS TECHNIQUES

441#02 - TECHNISCHE DETAILS

Modifié le 08/03/2023 Gewijzigd	Maître d'oeuvre : Bouwheer: Louis Richard - TAKTYK Olivier Elsen - ANTEA Raphaël Magin - RES DERELICTAE	Vu par le soussigné Nagezien door de ondergetekende	Echelle Schaal 1/50 1/20
Remplace n° 441 Vervangt nr		S. Deroover Directeur Directeur	Format Formaat A1
Remplacé par n° 441#02 Vervangen dr.nr.			2023-03 1/1